TEKK



de Einbau- und Betriebsanleitung
en Installation and operating instructions
ru Инструкция по монтажу и эксплуатации
ro Instrucţiuni de montaj şi exploatare
ua Інструкція з монтажу та експлуатації

SDP 7 **SDP 8**

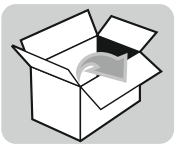

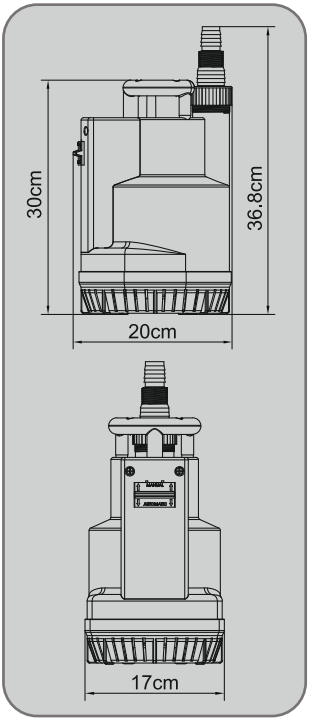

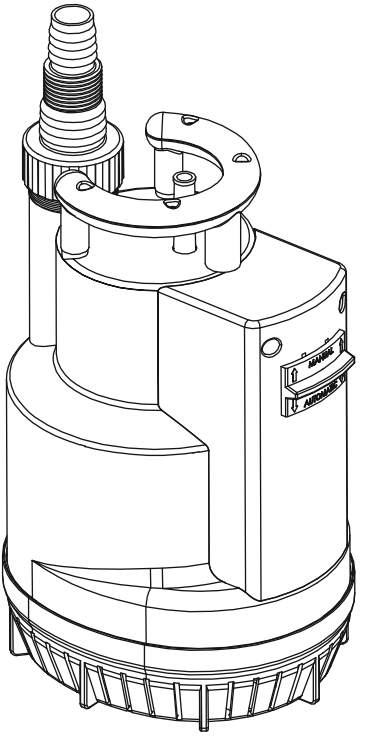

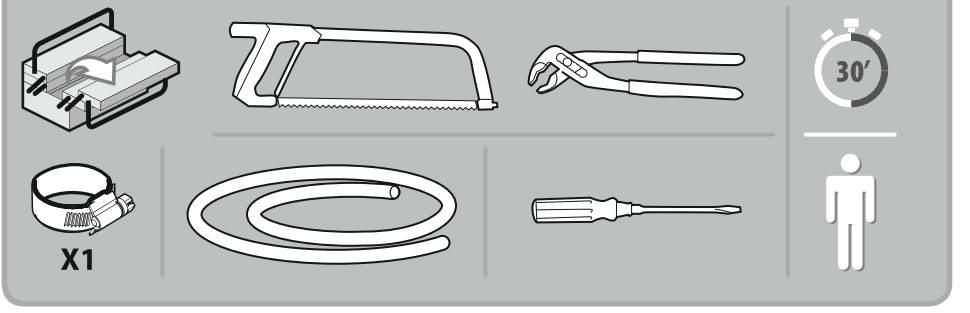

Аксесуари зверху не входять до комплекту

1 З’єднання шлангу з адаптором

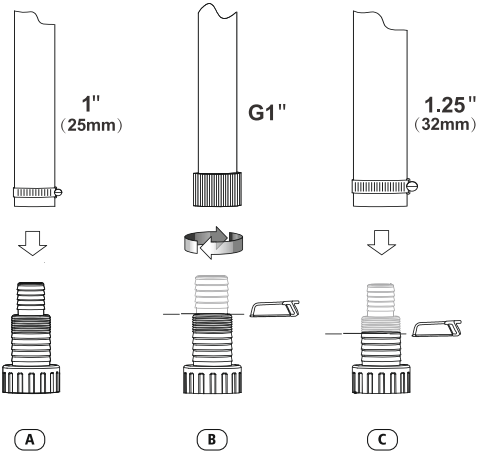

2 Під’єднання адаптора до насоса

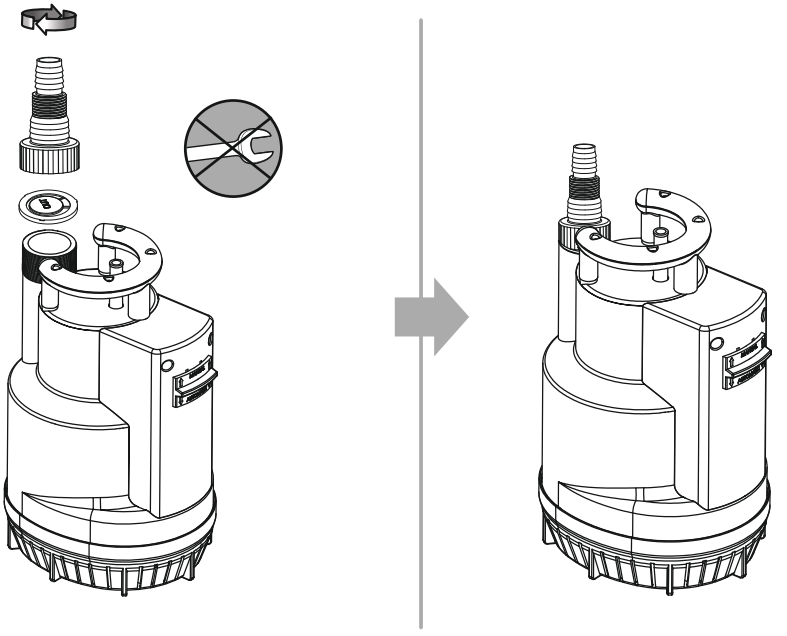

3 Будова насоса

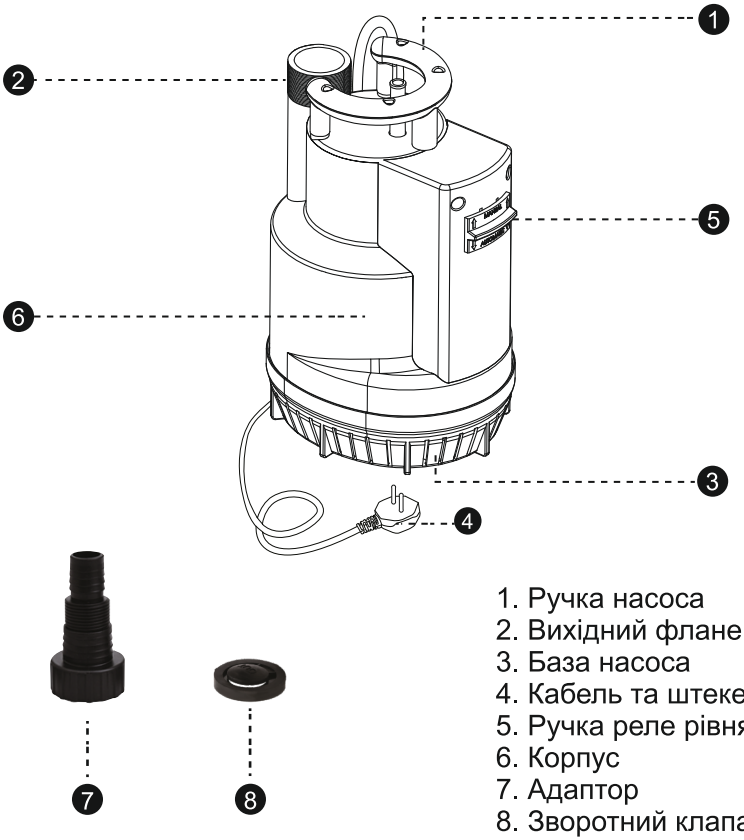

1. Ручка насоса
2. Вихідний фланець
3. База насоса
4. Кабель та штекер
5. Ручка реле рівня рідини
6. Корпус
7. Адаптор
8. Зворотний клапан

4 Режими роботи

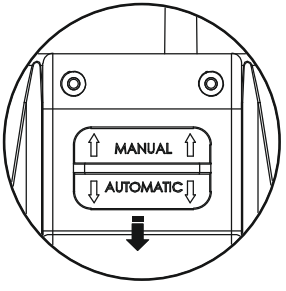

Automatic Control **Автоматичний**

Після увімкнення в розетку дренажний насос працює автоматично: він запускається, коли рівень води перевищує 10 см, і вимикається, коли рівень падає до 5 см.

Перед початком роботи нахиліть насос і занурте його у воду на кілька секунд, щоб випустити повітря зсередини.

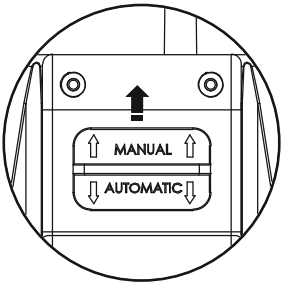

Manual Control Ручний режим

Переходьте на ручний режим, якщо рівень води занадто низький для автоматичного запуску або якщо вам потрібно відкачати воду максимально близько до дна (до 5 см).

ВАЖЛИВО: У ручному режимі насос працює безперервно і не вимикається автоматично. Щоб двигун не згорів, одразу після закінчення відкачування води вимкніть пристрій з розетки!

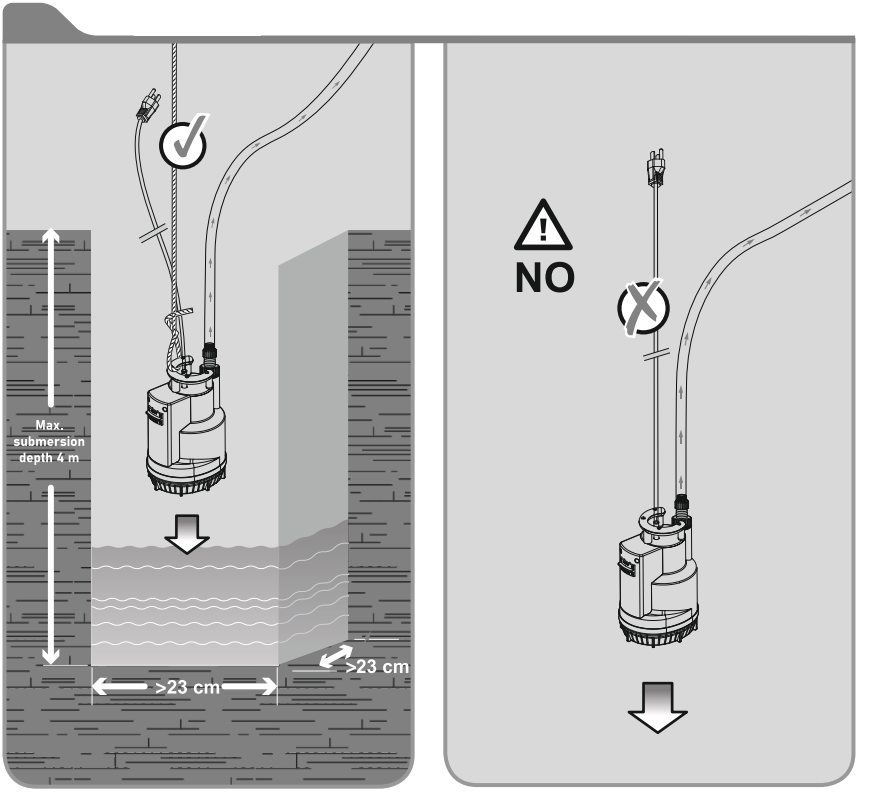

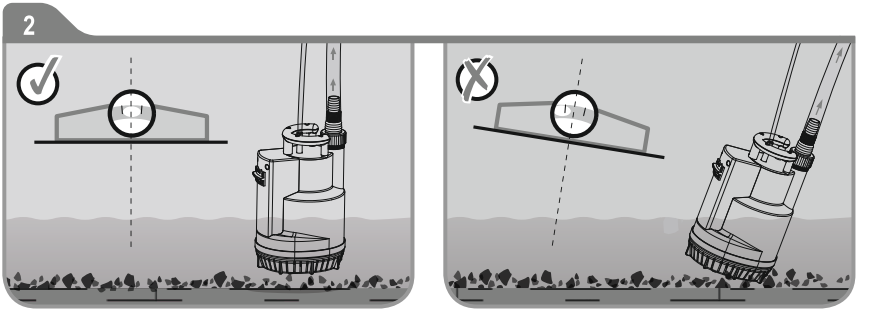

Встановлення

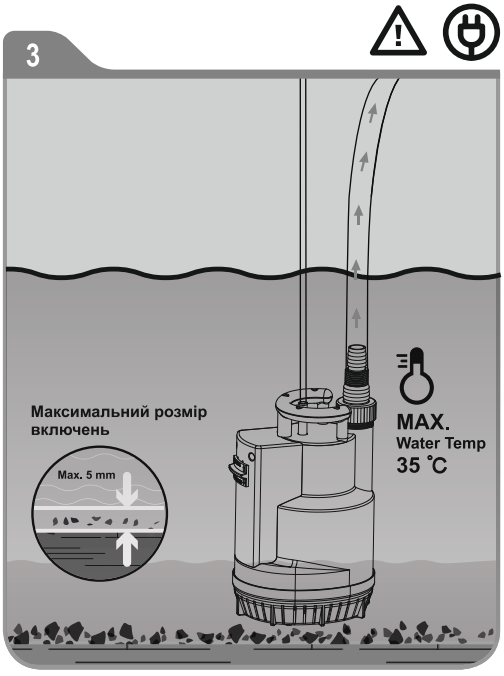

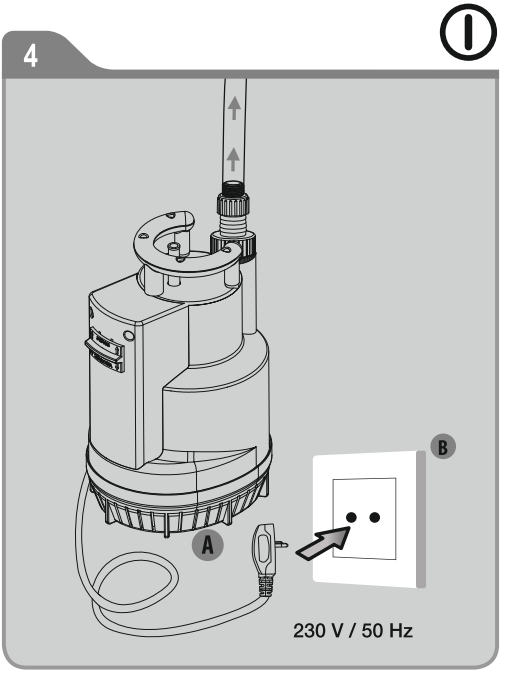

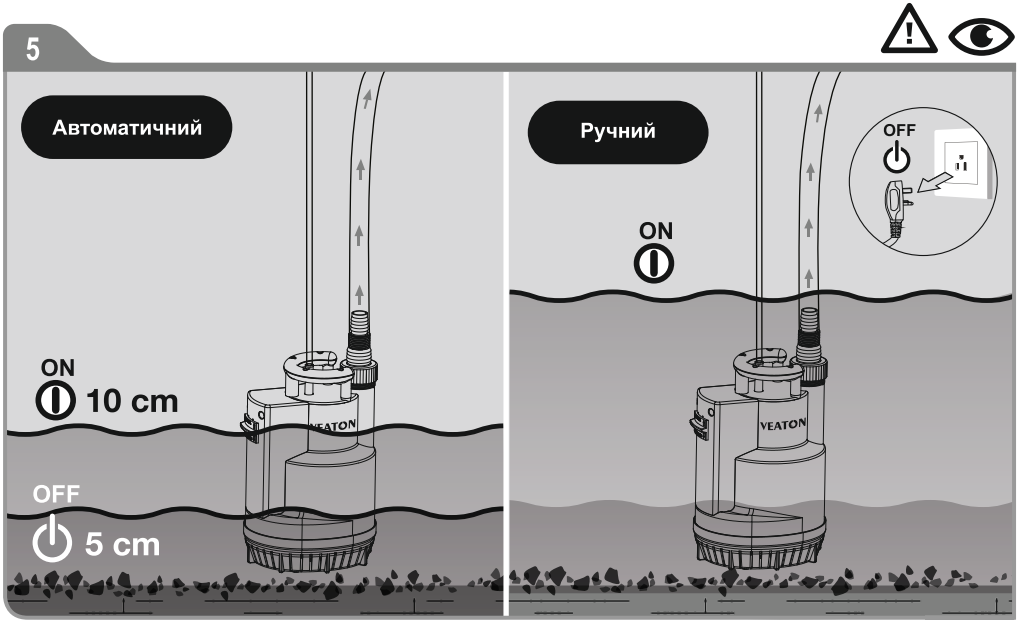



Перед першим використанням пристрою необхідно прочитати дану оригінальну інструкцію з експлуатації та додані вказівки з безпеки. Надалі діяти у відповідності до них. Зберігати обидві брошури для подальшого використання або для наступного власника.

Зміст

Гарантія	UK	1
Охорона довкілля	UK	1
Опис пристрою	UK	1
Правильне застосування	UK	1
Допустимі для перекачування рідини.	UK	1
Введення в експлуатацію	UK	2
Експлуатація	UK	2
Автоматичний вентиляційний пристрій.	UK	2
Автоматичний режим роботи.	UK	2
Ручний режим роботи.	UK	3
Закінчення роботи	UK	3
Технічне обслуговування	UK	3
Транспортування	UK	3
Зберігання	UK	3
Зберігання насоса	UK	3
Спеціальне оснащення	UK	3
Допомога для усунення неполадок	UK	4
Технічні дані	UK	4

Гарантія

У кожній країні діють умови гарантії, наданої відповідною фірмою-продавцем. Неполадки в роботі пристрою ми усуваємо безкоштовно протягом терміну дії гарантії, якщо вони викликані браком матеріалу чи помилками виготовлення. У випадку чинної гарантії звертіться до продавця чи в найближчий авторизований сервісний центр з документальним підтвердженням покупки.
Не зривати заводську табличку-наклейку з пристрою. Якщо наклейку зірвано, дія гарантії припиняється.

Охорона довкілля



Матеріали упаковки піддаються переробці для повторного використання. Будь ласка, не викидайте пакувальні матеріали разом із домашнім сміттям, віддайте їх для повторного використання.



Старі пристрої містять цінні матеріали, що можуть використовуватися повторно. Тому, будь ласка, утилізуйте старі пристрої за допомогою спеціальних систем збору сміття.

Інструкції із застосування компонентів
Актуальні відомості про компоненти наведені на веб-вузлі за адресою:
www.tekk.haus

Опис пристрою

1 Ручка
2 Мережевий кабель зі штекером 10m
3 Фіксатор (поплавковий вимикач)
4 Регулятор висоти (поплавкового вимикача)
5 Реле рівня рідини
6 Автоматичний вентиляційний пристрій
7 Quick-Connect
8 З'єднувальний патрубок (1¼" елемент підключення шланга і різьблення G1)
9 З`єднальний патрубок (G1½ - Різьблення)
10 З'єднальна деталь насоса (1", 1¼" та 1½" елемент підключення шланга і різьблення G1½)

Правильне застосування

Цей пристрій призначений для приватного використання і не пристосований до навантажень промислового використання.
Виробник не несе відповідальності за збитки, завдані невідповідним або неправильним використанням пристрою.
Пристрій призначений переважно для осушування при затопленні частини будівлі, а також для перекачування та викачування води з резервуарів, колодязів і шахт, осушування човнів та яхт, якщо викачується прісна вода.
ПОВІДОМЛЕННЯ
Пристрій не призначений для безперервної роботи насоса (наприклад, тривалого перекачування в ставку) або для використання у якості стаціонарної установки (наприклад, як піднімальний механізм, фонтанний насос).

Допустимі для перекачування рідини

- Прісна вода, забруднена до певної міри
- Вода у ванній (за умови відповідного дозування добавок)
- Луг для прання
- Вода, забруднена частками до 20 мм.

НЕБЕЗПЕКА
Небезпека для здоров'я, небезпека ушкодження! Не використовувати для подачі їдких, легкозаймистих або вибухонебезпечних матеріалів (наприклад, бензин, гас, нітророзчинники), жиру, оливи, морської води, а також каналізаційних стоків тазамуленої води, що мають меншу плинність, ніж вода. Температура рідини повинна бути в межах 5-35°C.

Введення в експлуатацію

ПОВІДОМЛЕННЯ

Чим менша довжина шланга і більше його діаметр, тим вища продуктивність перекачування.
Якщо діаметр шланга менший 1¼ дюйма, щоб уникнути засмічення насоса, використовувати фільтр попереднього очищення.

➔ Надягнути хомут для шланга на шланг.

При використанні шланга ¾" або 1":

➔ Нагвинтити з'єднальну деталь насоса (див. Спеціальне обладнання) на з'єднальний патрубок.
➔ Надягнути шланг на з'єднальну деталь насоса і закріпити хомутом для шланга.
➔ Пересунути з'єднувальний патрубок у з'єднання Quick-Connect.

ПОВІДОМЛЕННЯ

Для збільшення витрати можна укоротити з'єднальну деталь насоса відповідно до шлангу, що використовується.

При використанні шланга 1¼":

➔ Надягнути шланг на з'єднувальний патрубок і закріпити хомутом для шланга.
➔ Пересунути з'єднувальний патрубок у з'єднання Quick-Connect.

➔ Нагвинтити з'єднальну деталь насоса на з'єднальний патрубок.
➔ Надягнути хомут для шланга на шланг.
➔ Надягнути шланг на з'єднальну деталь насоса і закріпити хомутом для шланга.
➔ Пересунути з'єднувальний патрубок у з'єднання Quick-Connect.

ПОВІДОМЛЕННЯ

До з'єднальної деталі насоса можна підключати шланги діаметром 1", 1¼" та 1½".
Для збільшення витрати можна укоротити з'єднальну деталь насоса відповідно до шлангу, що використовується.

➔ Встановити поплавковий вимикач на пристрої зміни висоти.
➔ Надійно встановити насос на тверду поверхню у рідину для перекачування або опустити за допомогою прикріпленого до ручки троса.

ПОВІДОМЛЕННЯ

Зона всмоктування не повинна бути закрита брудом.
Якщо поверхня мулиста, встановити насос на цеглину або аналогічну тверду поверхню.
Стежити за тим, щоб насос стояв горизонтально.
Не переносити насос за кабель або шланг.

Закінчення роботи

ПОВІДОМЛЕННЯ

Забруднення можуть відкладатися й призводити до збоїв.

➔ Після кожного використання ретельно промивати насос або перекачувати через нього чисту воду.
Це особливо важливо після відкачки хлористої води або інших рідин, які залишають осад.
➔ Витягнути штепсель з розетки.

Експлуатація

НЕБЕЗПЕКА

Небезпека ураження електрострумом!
Під час роботи не торкатися рідини, що перекачується, тросу, прикріпленого до ручки для перенесення, а також предметів, які контактують з рідиною, що перекачується (наприклад, трубопроводів, занурених у воду, поручнів і т.д.).

Автоматичний вентиляційний пристрій

При низькому рівні рідини автоматичний вентиляційний пристрій видаляє випадково всмоктане повітря або повітря, що знаходиться в насосі. Крім того, на цій ділянці може просочуватися рідина.
Якщо через низький рівень рідини насос не може всмоктувати, вийняти і вставити вилку кілька разів, щоб підтримати процес всмоктування.

Автоматичний режим роботи

Після увімкнення в розетку дренажний насос працює автоматично: він запускається, коли рівень води перевищує 10 см, і вимикається, коли рівень падає до 5 см.

Перед початком роботи нахиліть насос і занурте його у воду на кілька секунд, щоб випустити повітря зсередини.

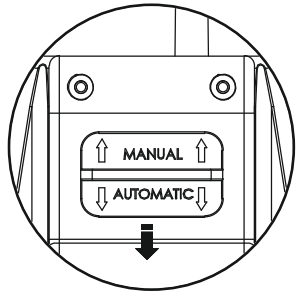

Ручний режим роботи

УВАГА

Небезпека пошкодження! Робота всуху призводить до підвищеного зносу, не залишати насос без нагляду в ручному режимі роботи. Якщо насос працює всуху, вимкнути негайно.

Переходьте на ручний режим, якщо рівень води занадто низький для автоматичного запуску або якщо вам потрібно відкачати воду максимально близько до дна (до 5 см).

ВАЖЛИВО: У ручному режимі насос працює безперервно і не вимикається автоматично. Щоб двигун не згорів, одразу після закінчення відкачування води вимкніть пристрій з розетки!

Допомога для усунення неполадок

НЕБЕЗПЕКА

Небезпека ураження електрострумом!
Щоб уникнути небезпеки, ремонт і установку запасних деталей повинні виконувати тільки авторизовані сервісні центри.

Несправність	Причина	Усунення
Насос працює, але не перекачує.	Повітря в насосі	Кілька разів вийняти й вставити вилку насоса, поки не почнеться всмоктування рідини
	Зона всмоктування засмітилася	Витягнути мережну вилку і прочистити зону всмоктування.
	Рівень води нижче мінімального рівня (тільки в ручному режимі роботи)	По можливості, глибше опустити насос в рідину, що перекачується, або діяти, як описано в розділі "Режим роботи".
Насос не запускається або раптово зупинився в ході роботи	Переривання подачі живлення	Перевірити запобіжники і електричні з'єднання
	Захисне термореле вимкнуло насос внаслідок перегріву.	Витягнути мережну вилку, дати насосу охолонути, прочистити зону всмоктування, уникати експлуатації в суху
	Частки бруду забилися в зоні всмоктування	Витягнути мережну вилку і прочистити зону всмоктування.
Знизилася продуктивність перекачування	Зона всмоктування засмітилася	Витягнути мережну вилку і прочистити зону всмоктування.
Занадто мала продуктивність перекачування	Продуктивність перекачування насоса залежить від висоти перекачування, діаметра й довжини шланга	Стежити за максимальною висотою перекачування, див. розділ "Технічні дані", при необхідності взяти шланг більшого діаметру або коротший шланг.

Технічні дані

		SDP 7	SDP 8
Номінальна напруга	V	220 - 230 V	220-230 V
Частота мережі	Hz	50	50
Потужність $P_{номінальна}$	W	450	800
Макс. об'єм перекачування	l/h	7500	11000
Макс. висота перекачування	m	6,5	8,5
Макс. глибина опускання	m	8	8
Макс. розмір часток, допустимих для перекачування	mm	5	5
Мінімальний рівень рідини (ручний режим)	mm	60	60
Рівень залишку рідини	mm	50	50
вага (без обладнання)	kg	4,5	5,0

Можливі зміни у конструкції пристрою!

I. Інформація про дату виготовлення

Дата виготовлення вказана на табличці обладнання.
Роз'яснення щодо визначення дати виготовлення:
Приклад: YYWWNNNNN = 143000001
YY = рік виготовлення
WW = тиждень виготовлення
NNNNN = порядковий номер

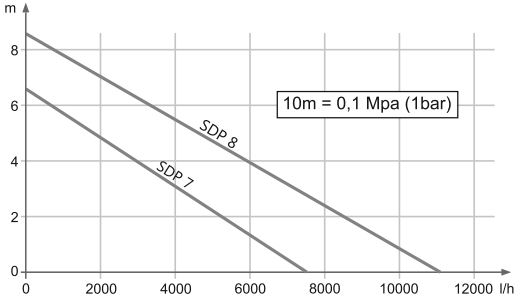

TEKK.HAUS
info@tekk.haus
www.tekk.haus